Пневмоостров тип 44 VTSA, по ISO 15 407-2

Обзор принадлежностей

FESTO

Модульные пневматические элементы

Модульный принцип конструкции острова VTSA обеспечивает максимальную гибкость прямо со стадии планирования и предлагает максимальную легкость обслуживания при работе.

Система состоит из монтажных плит и распределителей. Плиты соединяются друг с другом с помощью винтов и формируют общий коллектор для распределителей.

В каждой плите находятся каналы питания и сброса сжатого воздуха, а также выходные каналы, через которые сигналы идут от распределителей к пневматическим цилиндрам.

Каждая плита крепится к соседней с помощью 4 винтов.
Пневмоостров можно разъединить в любом месте, ослабив эти винты. Это обеспечивает быстрое и надежное его расширение.

Модульность в монтажных плитах

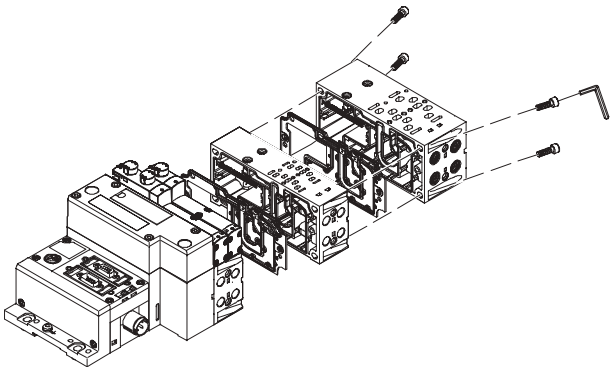

Модульность в распределителях

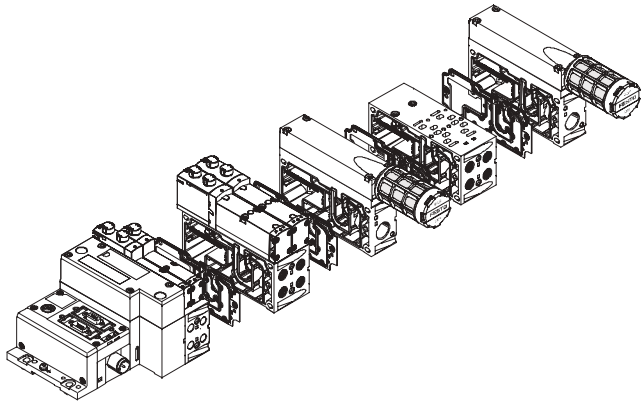

Модульность в вертикальном монтаже

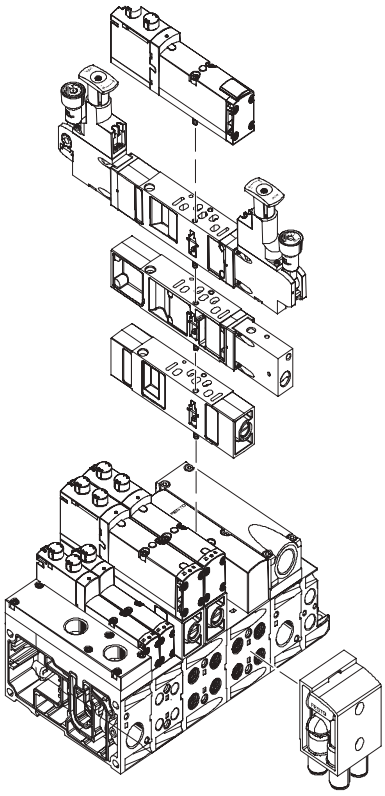

Пневмоостров тип 44 VTSA, по ISO 15 407-2

Обзор принадлежностей

FESTO

Модульная электрическая периферия

Способ активации распределителей отличается в зависимости от того, такой тип электрического подключения используется: многополюсный разъем или узел fieldbus.

VTSA с интерфейсом CPX базируется на системе внутренней шины терминала CPX и использует ее для связи со всеми катушками, а также другими электрическими входами и выходами.

Параллельная связь внутри острова обеспечивает следующее:

- передачу информации о переключении
- высокую пллотность распределителей
- компактную конструкцию
- диагностику каждой позиции
- отдельное электропитание распределителей
- гибкое изменение без смещения адреса
- передачу данных о статусе, параметрах и диагностике
- выбор CP интерфейса
- использование автономного контроллера CPX-FEC с доступом через Ethernet и web-сервер

VTSA с электрической периферией CPX

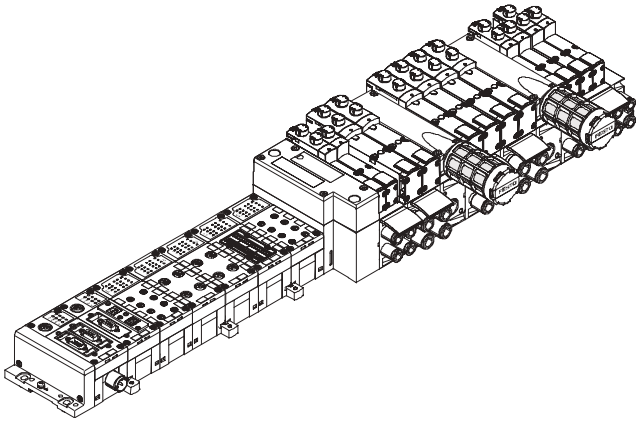

Модульность с электрической периферией CPX

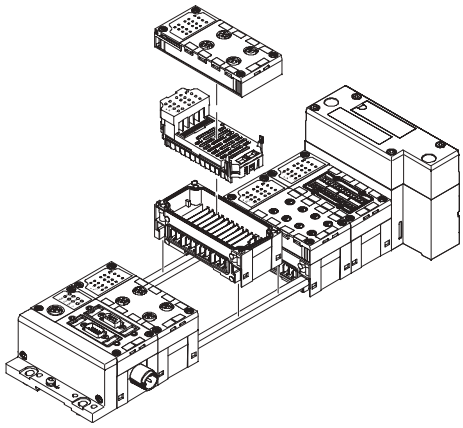

Пневмоостров тип 44 VTSA, по ISO 15 407-2

Обзор принадлежностей

FESTO

Пневмоостров с многополюсным разъемом

Код заказа:
- 44P... для пневматических элементов
- 44E для электрических элементов

Пневмоостров VTSA с многополюсным разъемом можно расширить до 32 катушек распределителей.
Монтажные плиты имеются двух размеров для:
- 2 распределителей с 1 катушкой каждый
- 2 распределителей с 2 катушками каждый.

- На позиции распределителя с 2 катушками может стоять любой распределитель или плита-заглушка.
- На позиции распределителя с 1 катушкой может стоять только распределитель с одной катушкой или плита-заглушка.

Многополюсный разъем с классом защиты IP65 может быть в виде:
- 37-полюсного разъема Sub-D (24 В DC) с соединительным кабелем длиной 2,5, 5 или 10 м, максимально для 8, 22 или 32 катушек
- блока клемм (24 В DC и 110 В AC)
- 19-полюсного круглого штекера

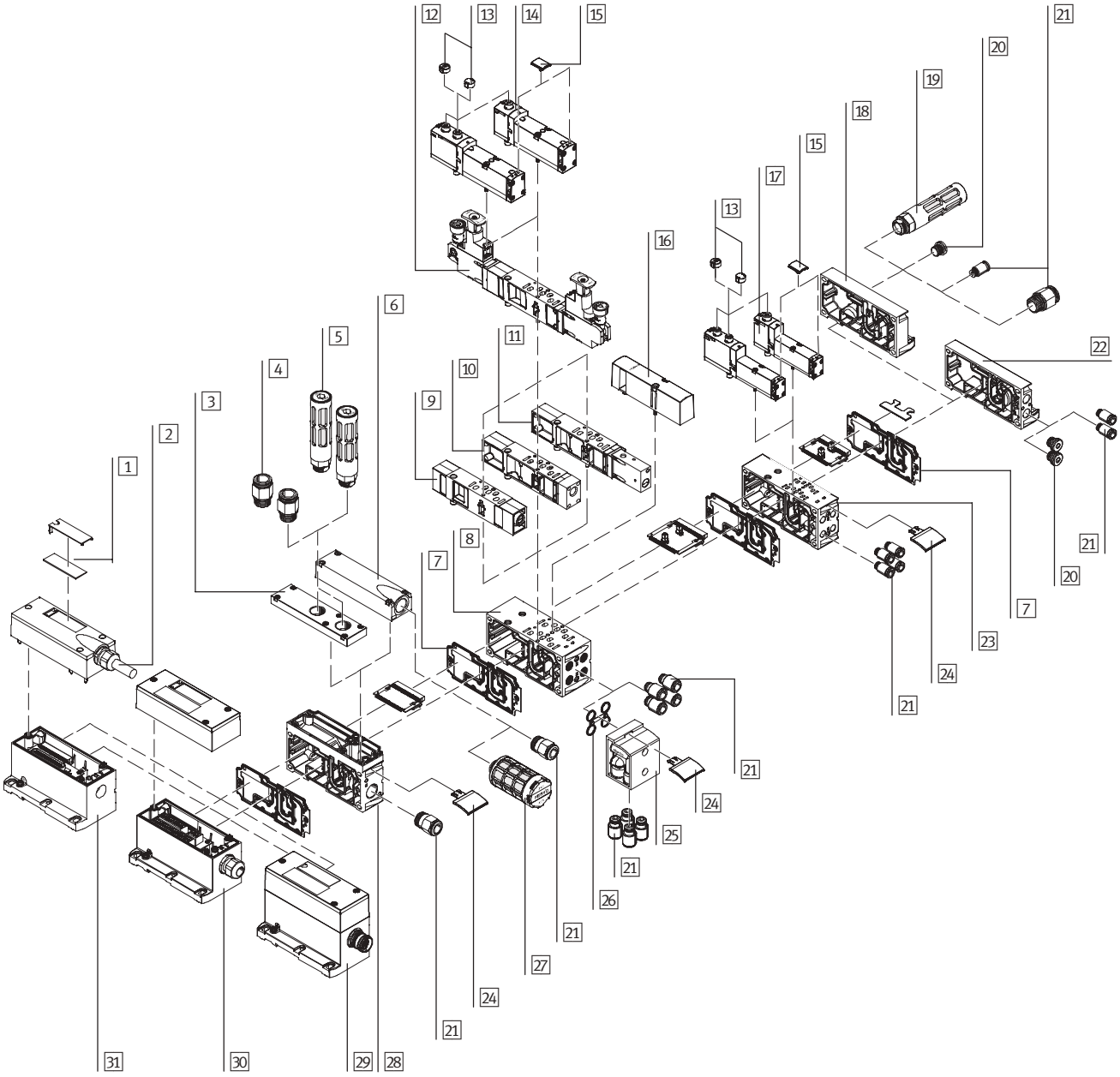

Пневмоостров тип 44 VTSA, по ISO 15 407-2

Обзор принадлежностей

FESTO

Пневмоостров с многополюсным разъемом			
		Краткое описание	➔ Стр.
1	Табличка	Большая, для многополюсного подключения	–
2	Многожильный кабель		4 / 1.3-78
3	Крышка выхлопного канала	Каналы 3 и 5 разделены	4 / 1.3-77
4	Штуцеры	Для плиты питания	4 / 1.3-79
5	Глушитель	Для плиты питания	4 / 1.3-79
6	Коллектор выхлопа	Для сбора выхлопа (каналы 3 и 5 объединены)	4 / 1.3-77
7	Разделитель каналов/ уплотнение		4 / 1.3-77
8	Монтажная плита	Для распределителей шириной 26 мм	4 / 1.3-76
9	Дроссельная плита		4 / 1.3-78
10	Вертикальная плита питания		4 / 1.3-77
11	Вертикальная изолирующая плита		4 / 1.3-78
12	Плита регулятора давления		4 / 1.3-77
13	Крышка	Для ручного дублирования, нажатием, прикрыто	4 / 1.3-79
14	Распределитель	Ширина: 26 мм	4 / 1.3-75
15	Держатель таблички	Для распределителя	4 / 1.3-79
16	Плита-заглушка	Для незанятых позиций распределителей (вакантная позиция)	4 / 1.3-79
17	Распределитель	Ширина: 18 мм	4 / 1.3-75
18	Правая концевая плита		4 / 1.3-76
19	Глушитель	Для концевой плиты	4 / 1.3-79
20	Пробка-заглушка		4 / 1.3-79
21	Штуцеры		4 / 1.3-79
22	Концевая плита с селектором		4 / 1.3-76
23	Монтажная плита	Для распределителей шириной 18 мм	4 / 1.3-76
24	Держатель таблички	Для плиты питания, монтажной плиты, плиты отвода на 90°	4 / 1.3-79
25	Угловая плита отвода на 90°		4 / 1.3-77
26	Уплотнения		–
27	Глушитель		4 / 1.3-79
28	Плита питания		4 / 1.3-77
29	Многополюсное подключение	Круглый штекер M23, 24 В пост. тока	4 / 1.3-78
30	Многополюсное подключение	Пружинные клеммы (CageClamp), 24 В пост. или 110 В перем. тока	4 / 1.3-78
31	Многополюсное подключение	С многожильный кабелем 24 В пост. тока	4 / 1.3-78

Примечание

Выбор глушителя зависит от типа вертикального монтажа на позициях справа и слева от плиты питания.

Коллектор выхлопа 6 с металлическим глушителем типа U-$^1/_2$-B
- P регулятор давления
- B регулятор давления
- AB регулятор давления
- Вертикальная изолирующая плита
- Вертикальная плита питания
- Дроссельная плита

Коллектор выхлопа 6 с полимерным глушителем типа U-$^1/_2$
- A регулятор давления

Пневмоостров тип 44 VTSA, по ISO 15 407-2

Обзор принадлежностей

FESTO

Пневмоостров с подключением fieldbus, блоком управления (электрическая периферия CPX)

Код заказа:
- 44P-... для пневматических элементов
- 50E-... для электрических элементов

Пневмоостров с интерфейсом fieldbus может иметь до 8 монтажных плит под распределители с 2 катушками и 16 монтажных плит под распределители с одной катушкой. Т. о., VTSA с 8 плитами и бистабильными распределителями будет иметь 32 катушки.
На каждой позиции может стоять распределитель или плита-заглушка. Для оборудования, работающего в комбинации с CPX, действуют правила периферии CPX.

В общем это:
- Макс. 10 электрических модулей
- Цифровые входы/выходы
- Аналоговые входы/выходы
- Параметризация входов и выходов
- Встроенная диагностика
- Концепция превентивного обслуживания

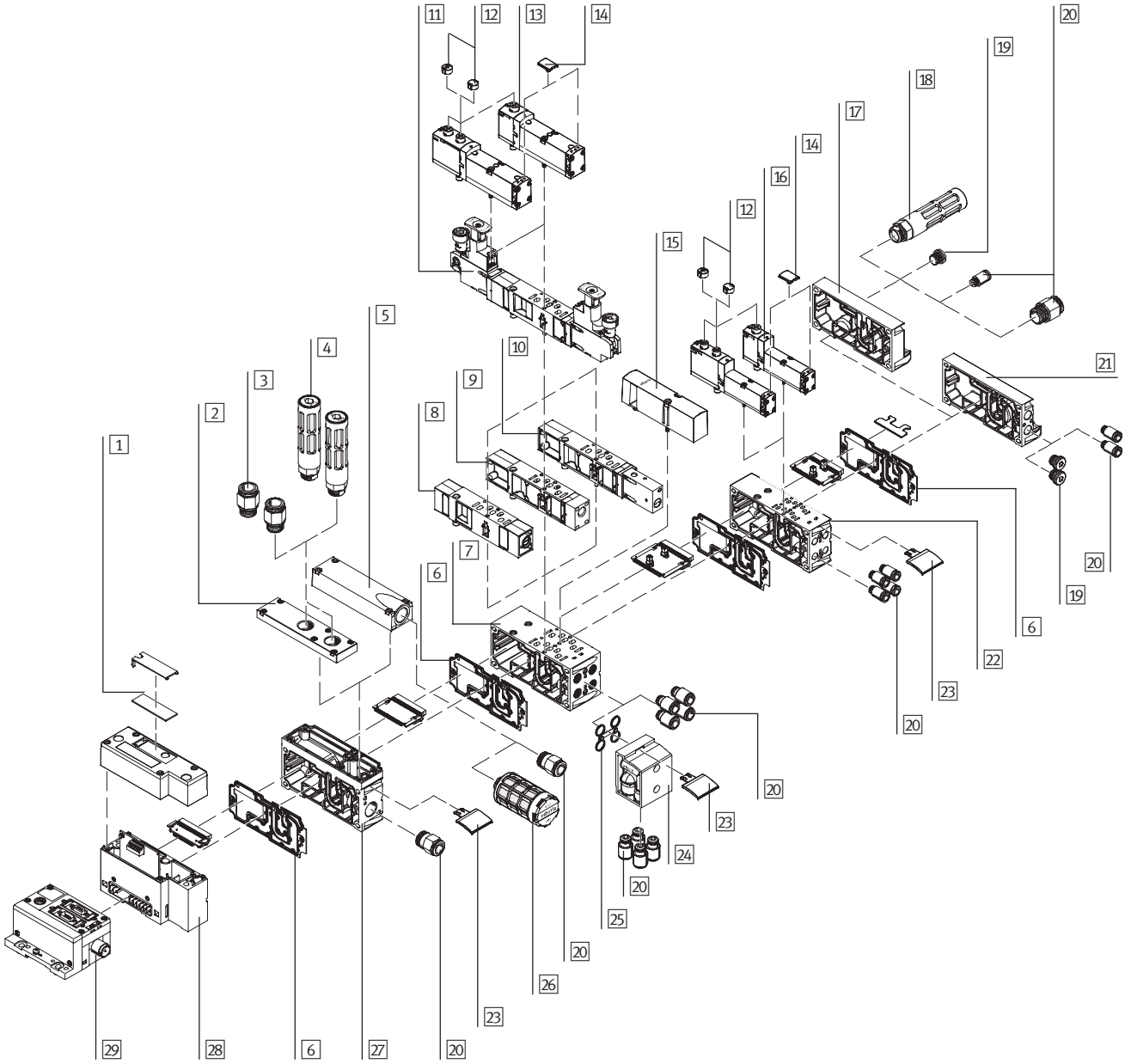

Пневмоостров тип 44 VTSA, по ISO 15 407-2

Обзор принадлежностей

FESTO

Пневмоостров с подключением fieldbus, блоком управления (электрическая периферия CPX)			
		Краткое описание	➔ Стр.
1	Таблички	Большие, для пневматического интерфейса CPX	–
2	Крышка канала выхлопа	Каналы 3 и 5 разделены	4 / 1.3-77
3	Штуцеры	Для плиты питания	4 / 1.3-79
4	Глушитель	Для плиты питания	4 / 1.3-79
5	Коллектор выхлопа	Для сбора выхлопа (каналы 3 и 5 объединены)	4 / 1.3-77
6	Разделитель каналов/ уплотнение		4 / 1.3-77
7	Монтажная плита	Для распределителей шириной 26 мм	4 / 1.3-76
8	Дроссельная плита		4 / 1.3-78
9	Вертикальная плита питания		4 / 1.3-77
10	Вертикальнгая изолирующая плита		4 / 1.3-78
11	Плита регулятора давления		4 / 1.3-77
12	Крышка	Для ручного дублирования, нажатием, прикрыто	4 / 1.3-79
13	Распределитель	Ширина: 26 мм	4 / 1.3-75
14	Держатель таблички	Для распределителя	4 / 1.3-79
15	Плита-заглушка	Для неиспользуемых позиций распределителей (вакантная позиция)	4 / 1.3-79
16	Распределитель	Ширина: 18 мм	4 / 1.3-75
17	Правая концевая плита		4 / 1.3-76
18	Глушитель	Для концевой плиты	4 / 1.3-79
19	Пробка-заглушка		4 / 1.3-79
20	Штуцеры		4 / 1.3-79
21	Концевая плита с селектором		4 / 1.3-76
22	Монтажная плита	Для распределителей шириной 18 мм	4 / 1.3-76
23	Держатель таблички	Для плиты питания, монтажной плиты, плиты отвода на 90°	4 / 1.3-79
24	Плита отвода на 90°		4 / 1.3-77
25	Уплотнения		–
26	Глушитель		4 / 1.3-79
27	Плита питания		4 / 1.3-77
28	Пневматический интерфейс		4 / 1.3-78
29	Интерфейс fieldbus		4 / 1.3-60

Примечание

Выбор глушителя зависит от типа вертикального монтажа на позициях справа и слева от плиты питания.

Коллектор выхлопа 5 с металлическим глушителем типа U-$^1/_2$-B
- P регулятор давления
- B регулятор давления
- AB регулятор давления
- Вертикальная изолирующая плита
- Вертикальнгая плита питания
- Дроссельная плита

Коллектор выхлопа 5 с полимерным глушителем типа U-$^1/_2$
- A регулятор давления

Пневмоостров тип 44 VTSA, по ISO 15 407-2

Обзор принадлежностей

FESTO

Распределитель на индивидуальной плите

Код заказа:
- индивидуальные номера заказа

На индивидуальной плите можно установить любой распределитель.

Электрическое подключение - стандартный 4-полюсный штекер M12 (EN 61076-2-101) или 4 зажимные клеммы

Ширина: 18 мм со штекером M12

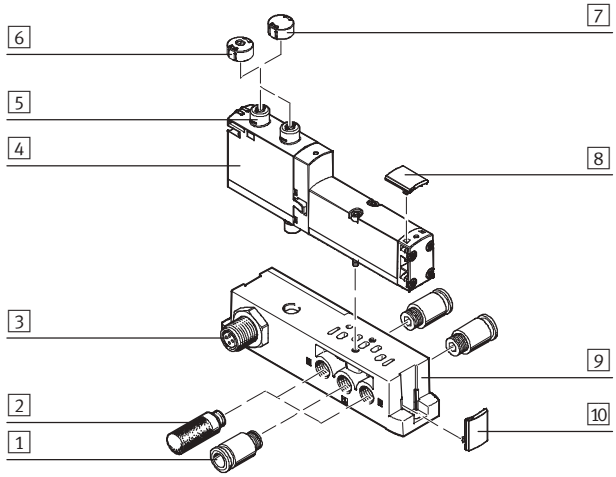

Ширина: 26 мм со штекером M12

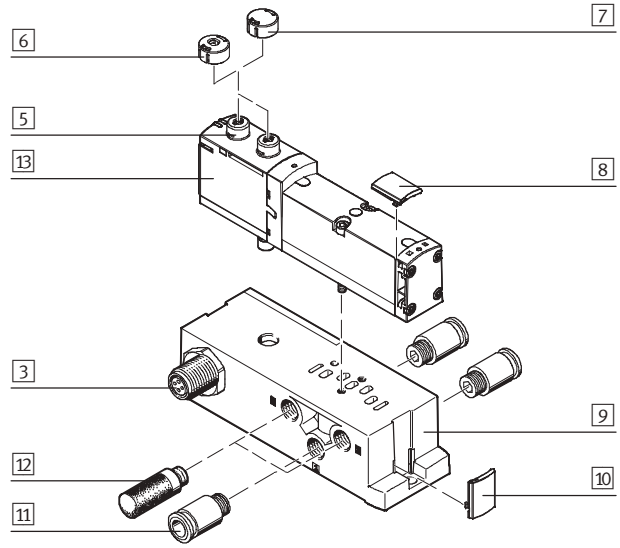

		Краткое описание	➔ Стр.
1	Штуцер	G⅛ или ⅛NPT для каналов питания/выхлопа (1, 3, 5) и выходных (2, 4)	4 / 1.3-79
2	Глушитель	G⅛ или⅛NPT для каналов питания/выхлопа (1, 3, 5)	4 / 1.3-79
3	Электрический разъем M12[1)]	4-полюсный	–
4	Распределитель VSVA	Ширина: 18 мм	4 / 1.3-75
5	Ручное дублирование	Нажатием/с фиксацией, на каждую катушку	–
6	Крышка	Для ручного дублирования, только нажатием	4 / 1.3-79
7	Крышка	Для ручного дублирования, блокировано	4 / 1.3-79
8	Держатель таблички	Для распределителей	4 / 1.3-79
9	Индивидуальная плита	Для распределителя VSVA	4 / 1.3-76
10	Держатель таблички	Для монтажных плит	4 / 1.3-79
11	Штуцер	G$^1/_4$ или $^1/_4$NPT для каналов питания/выхлопа (1, 3, 5) и выходных (2, 4)	4 / 1.3-79
12	Глушитель	G$^1/_4$ или $^1/_4$NPT для каналов питания/выхлопа (1, 3, 5)	4 / 1.3-79
13	Распределитель VSVA	Ширина: 26 мм	4 / 1.3-75

1) Только на 24 В пост. тока.

Пневмоостров тип 44 VTSA, по ISO 15 407-2

Обзор принадлежностей

FESTO

Ширина: 18 мм с зажимными клеммами

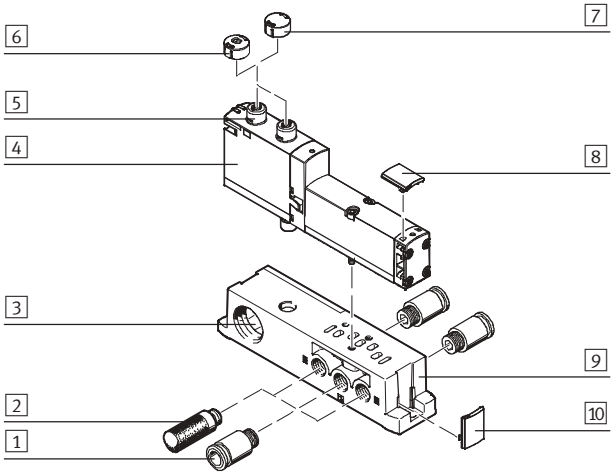

Ширина: 26 мм с зажимными клеммами

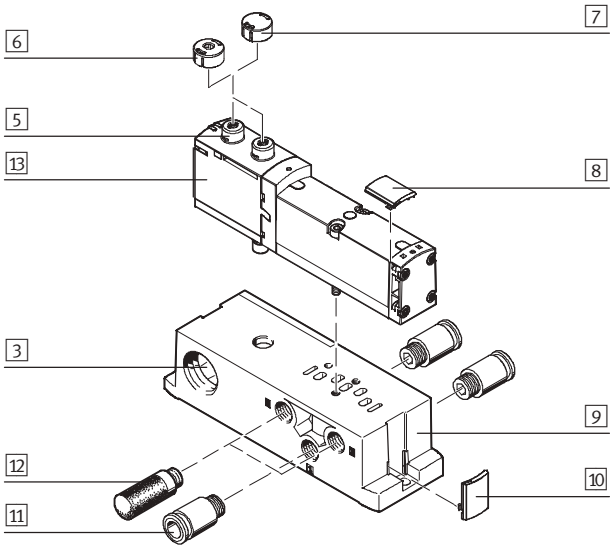

		Краткое описание	➔ Стр.
1	Штуцер	G⅛ или ⅛NPT для каналов питания/выхлопа (1, 3, 5) и выходных (2, 4)	4 / 1.3-79
2	Глушитель	G⅛ или ⅛NPT для каналов питания/выхлопа (1, 3, 5)	4 / 1.3-79
3	Электрическое подключение[1)]	4-полюсное, разводка пользователя	–
4	Распределитель VSVA	Ширина: 18 мм	4 / 1.3-75
5	Ручное дублирование	Нажатием/с фиксацией, на каждую катушку	–
6	Крышка	Для ручного дублирования, только нажатием	4 / 1.3-79
7	Крышка	Для ручного дублирования, блокировано	4 / 1.3-79
8	Держатель таблички	Для распределителей	4 / 1.3-79
9	Индивидуальная плита	Для распределителя VSVA	4 / 1.3-76
10	Держатель таблички	Для монтажных плит	4 / 1.3-79
11	Штуцер	G$^1/_4$ или $^1/_4$NPT для каналов питания/выхлопа (1, 3, 5) и выходных (2, 4)	4 / 1.3-79
12	Глушитель	G$^1/_4$ или $^1/_4$NPT для каналов питания/выхлопа (1, 3, 5)	4 / 1.3-79
13	Распределитель VSVA	Ширина: 26 мм	4 / 1.3-75

1) 24 В постоянного или 110 В переменного тока.